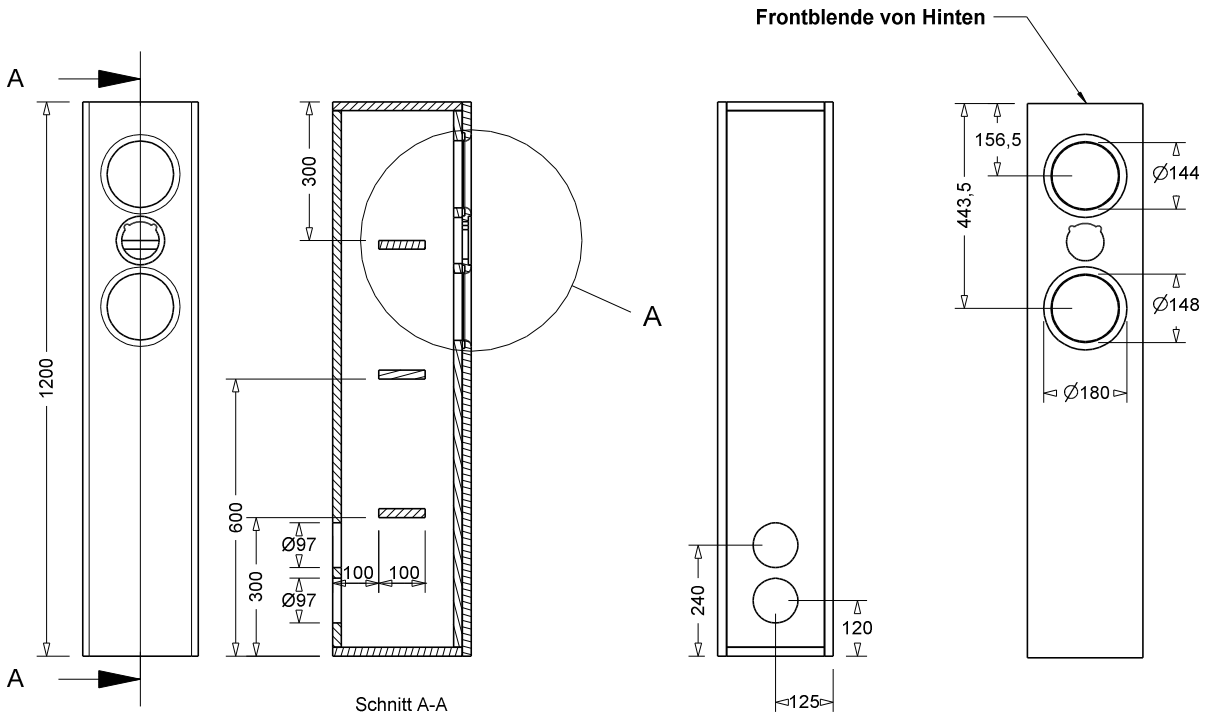

Schnitt A-A

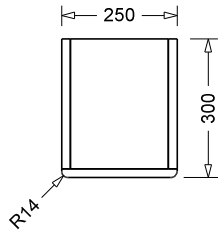

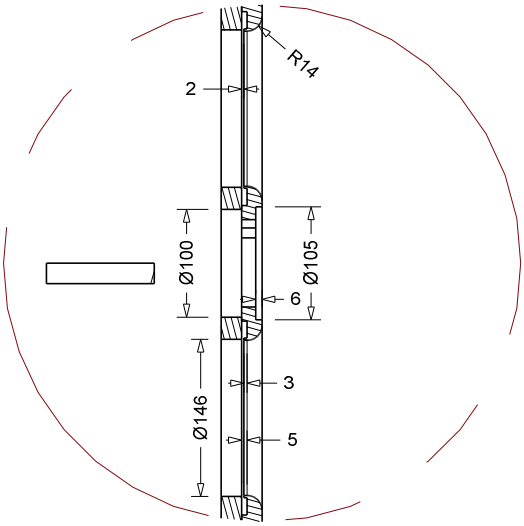

Detail A

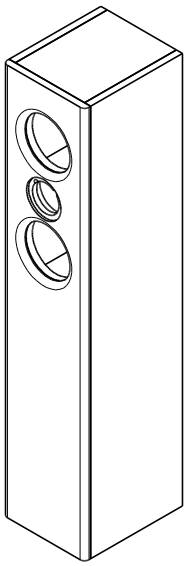

Anzahl	Teil Name	Abmessungen in mm
2	CT254 Innere Front und Rückwand	1162 x 212 x 19
1	CT254 Front	1200 x 250 x 19
3	CT254 Versteifung	100 x 212 x 19
2	CT254 Boden Deckel	281 x 212 x 19
2	CT254 Seitenteil rechts links	1200 x 281 x 19

Modell: **CT254**

gezeichnet von: Daniel Gattig

CT254 Klang + Ton

Datum: 10.02.2011

individuelle HiFi-Lösung Iris Strassacker
Albert-Schweitzer-Str. 34
76139 Karlsruhe

Tel.: 0721 970 37 24
Fax.: 0721 970 37 25

www.lautsprechershop.de/hifi/ct254.htm

Material: 19 mm MDF